K7277_Ci80QR.2_manual_no_GK or PL 26/5/09 14:04 Page 1

Specifications

(F) Spécifications (D) Technische Merkmale (I) Specifiche (ES) Especificaciones (P) Especificações
(NL) Technische gegevens (DK) Specifikationer (PL) Dane Techniczne (JP) (CN)
(TC) (K)

Model	Ci80.2QR with can	Ci80.2QR without can
Type	Uni-Q two-way	Uni-Q two-way
HF Unit	15mm (0.6in.)	15mm (0.6in.)
LF Unit	75mm (3in.)	75mm (3in.)
Frequency Range ±3dB	130Hz - 27kHz	100Hz - 27kHz
Crossover Frequency	3kHz	3kHz
Sensitivity (2.8V/1m)	85dB	85dB
Recommended Amplifier Power	10 - 50W	10 - 50W
Nominal Impedance	4Ω	4Ω
Net Weight	0.63kg (1.38lbs)	0.49kg (1.07lbs)
Dimensions, overall	Ø107 x 140 mm (4.21 x 5.51 in.)	Ø107 x 80 mm (4.21 x 3.14 in.)
Dimensions, cut out	97mm (3.81in.)	97mm (3.81in.)
Internal volume	0.35 litres	

GP Acoustics (UK) Ltd, reserve the right, in line with continuous research and development, to amend or change specifications without prior notice. E. & O.E.

GP Acoustics (UK) Ltd., Eccleston Road, Tovil, Maidstone, Kent ME15 6QP U.K. Tel: + 44 (0)1622 672261 Fax: + 44 (0)1622 750653
GP Acoustics (US) Inc., 10 Timber Lane, Marlboro, New Jersey 07746 U.S.A. Tel: +(1) 732 683 2356 Fax: +(1) 732 683 2358
GP Acoustics GmbH, Heinrichstraße 51, D-44536 Lünen, Deutschland. Tel: +49 (0) 231 9860-320 Fax: +49 (0) 231 9860-330
GP Acoustics (France) SAS, 39 Rue des Granges Galand - BP60414, 37554 Saint Avertin CEDEX, France. Tel : +33(0)2 47 80 49 01 Fax : +33(0)2 47 27 89 64
GP Acoustics (HK) Limited, 6F, Gold Peak Building, 30 Kwai Wing Road, Kwai Chung, N.T., Hong Kong. Tel: +(852) 2410 8188 Fax: +(852) 2401 0754
KEF JAPAN, 1-11-17, Honcho, Koganei-city, Tokyo, JAPAN. 184-0004. Telephone: +81 (0)42-388-2030 E-mail: info@kef.jp

www.kef.com

(GB) Installation Manual
(F) Manuel d'installation
(D) Installationshandbuch
(I) Manuale d'installazione
(ES) Manual de instalación
(P) Manual de instalação
(NL) Installatie
(DK) Installationsanvisning
(PL) Podręcznik instalacji
(CN)
(TC)
(JP)
(K)

Part No: 290237ML
Issue: 1 May 2009

DIGITAL CINEMA AVAILABLE AT DIGITAL CINEMA

Ci Series

Custom Installation Speakers

Ci80.2QR

Introduction

(F) Utilisation (D) Einleitung (I) Introduzione (ES) Introducción (P) Introdução (NL) Inleiding
(DK) Introduktion (PL) Wstęp (CN) (TC) (JP) (K)

GB **Thank you for purchasing KEF Ci80.2QR Custom Installation loudspeakers. These products have been designed for dry-lined, stud partition walls or suspended ceilings. Ensure the loading on the wall or ceiling will support the weight of these assemblies.**

F Nous vous remercions de votre achat de haut-parleurs KEF Ci80.2QR encastrables. Ces produits ont été conçus en vue d'un montage mural sur des cloisons à ossature, à revêtement sec, ou en suspension au plafond. Veillez à ce que la fixation au mur ou au plafond supporte la charge de ces enceintes.

D Wir gratulieren Ihnen zum Kauf Ihrer Lautsprecher der KEF Ci80.2QR für Installation nach Kundenangaben. Diese Produkte sind speziell für Wände mit Trockenfüllung und Zwischenstutzen oder für untergehängte Decken konstruiert. Sich überzeugen, daß die Belastbarkeit der Wand oder Decke für das Gewicht dieser Anlagen ausreichend ist.

I Grazie per aver acquistato gli altoparlanti KEF Ci80.2QR della Installazione Custom. Questi prodotti sono stati progettati per il montaggio su pannelli divisori rivestiti e soffitti sospesi. Accertarsi che il pannello o il soffitto sia in grado di sopportare il carico dovuto al peso di queste unità

ES Gracias por haber adquirido los altavoces de instalación personalizada Ci80.2QR de KEF. Estos productos se han diseñado para paredes divisorias prefabricadas o para falsos techos. Asegúrese de que la pared o el techo pueda soportar el peso de estos componentes.

P Obrigado por ter adquirido os altifalantes de instalação personalizada KEF Ci80.2QR. Estes produtos foram concebidos para paredes secas, paredes mestras ou para serem suspensos do tecto. Assegure-se de que a parede ou tecto de montagem consegue suportar o peso destes conjuntos.

NL Van harte gefeliciteerd met uw aanschaf van KEF Ci80.2QR inbouwluidsprekers. Deze luidsprekers zijn ontworpen voor montage in binnenwand/spouwmuur of systeemplafond. Zie erop toe dat bij montage voldoende rekening wordt gehouden met het gewicht van de luidsprekers.

DK Vi vil gerne sige Dem tak for at have valgt vore specialkonstruerede KEF-højttalere Ci80.2QR. Disse produkter er specielt beregnet til montering i skillevægge eller forsænkede lofter. Det skal sikres, at væggen eller loftet kan bære vægten af disse produkter.

PL Dziękujemy za zakup głośników KEF Ci80.2QR Custom Installation. Produkt ten został zaprojektowany do montażu w gipsowo-kartonowych ścianach działowych oraz podwieszanych sufitach. Należy się upewnić, że ściana lub sufit, na których zestawy będą montowane, utrzymają ich ciężar.

CN

TC

JP

K

⚠⚠ WARNING

Warning

(F) Avertissement (D) Warnung (I) Avvertenza (ES) Atención (P) Aviso (NL) Waarschuwing (DK) Advarsel
(PL) Ostrzeżenie (CN) (TC) (JP) (K)

GB **No attempt should be made to install these loudspeakers unless you are sure that you will not be cutting through electric cables, water or gas pipes, or supporting joists.**

F Avant de procéder à l'installation de ces H.P., vérifier bien que vous ne risquez à aucun moment de sectionner des câbles électriques, des canalisations d'eau ou de gaz ou toute autre élément de ce type.

D Diese Lautsprecher sollten wirklich nur dann installiert werden, wenn Sie sicher sind, daß Sie nicht Stromkabel, Wasserleitungen, Gasrohre oder T-Träger durchbohren oder durchschneiden.

I Non cercare d'installare gli altoparlanti prima di aver verificato l'assenza di cavi elettrici, tubazioni dell'acqua e del gas e di travetti nella zona d'installazione.

ES No se debe intentar instalar los altavoces, a menos que se esté seguro de que no se va a dañar un cable eléctrico, tuberías de gas o agua o viguetas de soporte.

P Aquando da instalação destes altifalantes certifique-se de que não danifica cabos elétricos, canos de água ou de gás ou vigas de suporte.

NL Installeer deze luidsprekers enkel als u zeker weet dat u geen elektrische leidingen, water-of gasleidingen of steunbalken zult raken.

DK Kontrollér ved installationen, at der ikke er risiko for, at der bores hul i elektriske kabler, vand-eller gasrør eller bærende dele i væggen.

PL Nie należy podejmować prób montażu głośników, jeśli nie ma się pewności, że nie dojdzie do przecięcia przewodów elektrycznych, instalacji wodnej lub gazowej, albo wsporników.

CN

TC

JP

K

Parts list

(F) Liste des pièces (D) Teileliste (I) Distinta dei component i (ES) Lista de piezas (P) Lista dos elementos (NL) Stuklijst (DK) Del-fortegnelse (PL) Lista części (CN) (TC) (JP) (K)

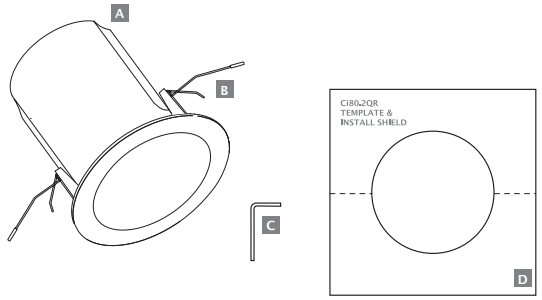

	GB	F	D	I	ES
	Identification of Parts	Description des pièces	Identifikation der Teile	Designazione	Identificación de las piezas
A x1	**Ci80.2QR with can**	Haut-parleur	Antriebselement	Altoparlante	Altavoz
B x2	**Spring Clip**	Support panneau frontal	Scrimhalter	Fermo per pannello in tessuto	Soporte de la pantalla difusora
C x1	**Hex Key**	Clè á 6 pans	Inbusschlüssel	Chiave a brugola	Chave Allen
D x1	**Position Template Install Shield**	Gabarit d'installation	Einbaurahmen/ Schallwand	Flangia e supporto	Rejilla y baffle
	Shortages If any parts are missing upon unpacking please contact your authorized KEF dealer.	Pièces manquantes Avant toute chose, prenez contact avec votre revendeur.	Fehlbestände Im Verlustfalle wenden Sie sich bitte in erster Linie an Ihren Lieferanten.	Componenti mancanti In caso di componenti mancanti contattare immediatamente il fornitore.	Carencias En caso de pérdida, y en primer lugar, póngase en contacto con su proveedor.

	P	NL	DK	PL	CN
	Identificação dos elementos	Onderdelen	Delenes navne	Opis części	
A x1	Altifalante	Luidspreker	Driver	Głośnik Ci80.2QR z puszk?	
B x2	Suporte de tecido	Frontdoekhouder	Skærmholder	Zacisk sprężynowy	
C x1	Chave para sextavado interior	Inbussleutel	Unbrako nøgle	Klucz nimbusowy	
D x1	Encaixe e painel frontal	Kunststof ombouw en frame	Pyntering/Baffle	Wzornik pozycyjny	
	Faltas No caso de faltas, consulte o seu fornecedor em primeiro lugar.	Tekort Verwittig in geval van verlies eerst uw leverancier.	Hvis der mangler noget Hvis sættet ikke er komplet, skal leverandøren kontaktes med det samme.	Braki Jeżeli po rozpakowaniu okaże się, że którejś części brakuje, prosimy skontaktować się z autoryzowanym dealerem KEF.	

	TC	JP	K
A x1			
B x2			
C x1			
D x1			

Tools you will need

(F) Les outils dont vous avez besoin (D) Werkzeuge, die Sie benötigen (I) Attrezzi necessari (ES) Herramientas que se necesitarán (P) Ferramentas necessárias (NL) Benodigd gereedschap (DK) Nødvendigt værktøj (PL) Niezbędne narzędzia (CN) (TC) (JP) (K)

(GB) Keyhole Saw
(F) Scie sauteuse
(D) Stichsäge
(I) Gattuccio
(ES) Serrucho de calar
(P) Serra de ponta
(NL) Decoupeerzaag
(DK) Stiksav
(PL) Otwornica
(CN)
(TC)
(JP)
(K)

(GB) Tape Measure
(F) Mètre-ruban
(D) Rollbandmaß
(I) Metro a nastro
(ES) Cinta métrica
(P) Fita métrica
(NL) Meetlint
(DK) Målebånd
(PL) Taśma miernicza
(CN)
(TC)
(JP)
(K)

(GB) Pencil
(F) Crayon
(D) Bleistift
(I) Matita
(ES) Lápiz
(P) Lápis
(NL) Potlood
(DK) Blyant
(PL) Ołówek
(CN)
(TC)
(JP)
(K)

Installation into the ceiling

(F) Installation dans un plafond (D) Deckeneinabu (I) Installazione a soffitto (ES) Instalación en el techo (P) Instalação no tecto (NL) Montage in het plafond (DK) Installation i loftet (PL) Instalacja na suficie (CN) (TC) (JP) (K)

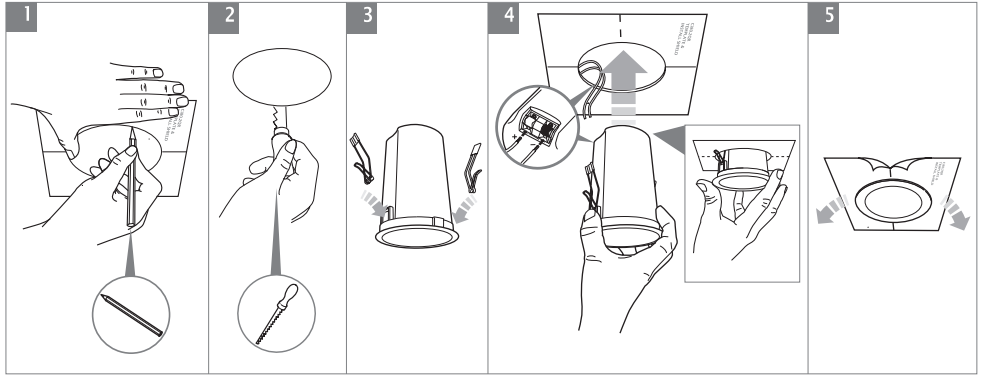

Installation into the wall
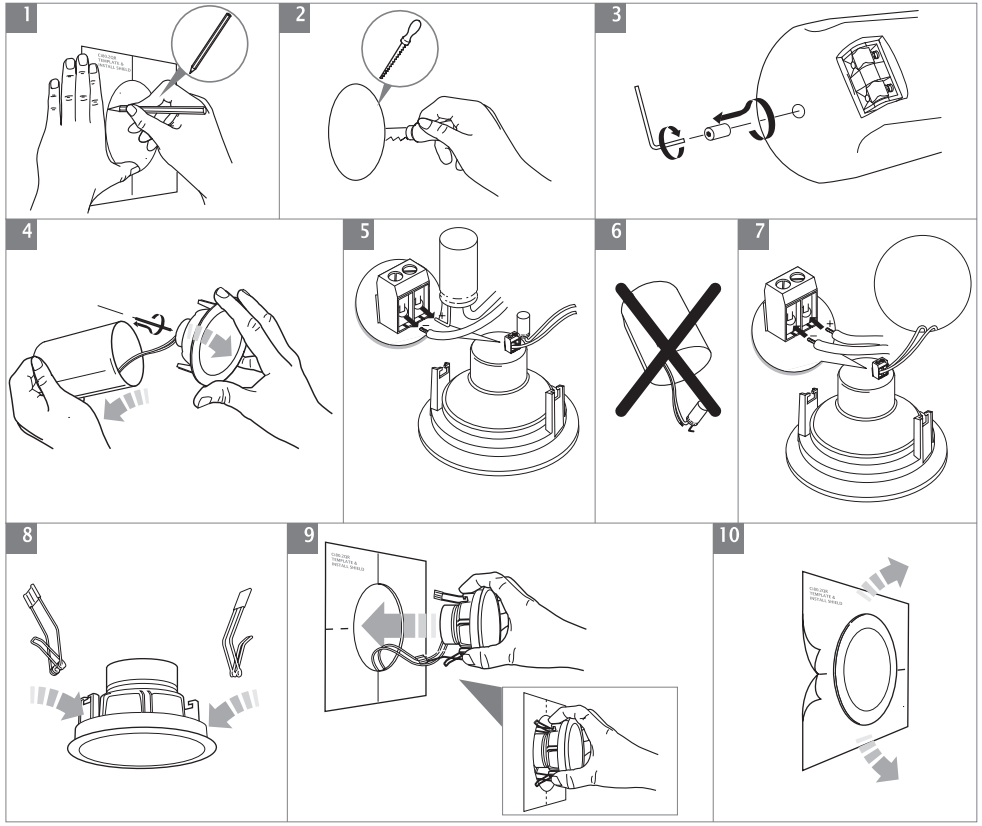
(F) Installation dans un mur (D) Wandeinbau (I) Installazione a parete (ES) Instalación en la pared (P) Instalação na parede (NL) Montage in de muur (DK) Installation i væggen (PL) Instalacja na ścianie (CN) (TC) (JP) (K)